This design, as well the layout and the contents are property of the company MTA waterproducts GmbH. Without explicit written agreement they may not be handed over to third natural or legal parties, neither may be improperly used or copied. Unauthorised or unlawful use of this document is not permitted and will be prosecuted by law. (Civil code: copyright law - federal law gazette i.t.c.v)

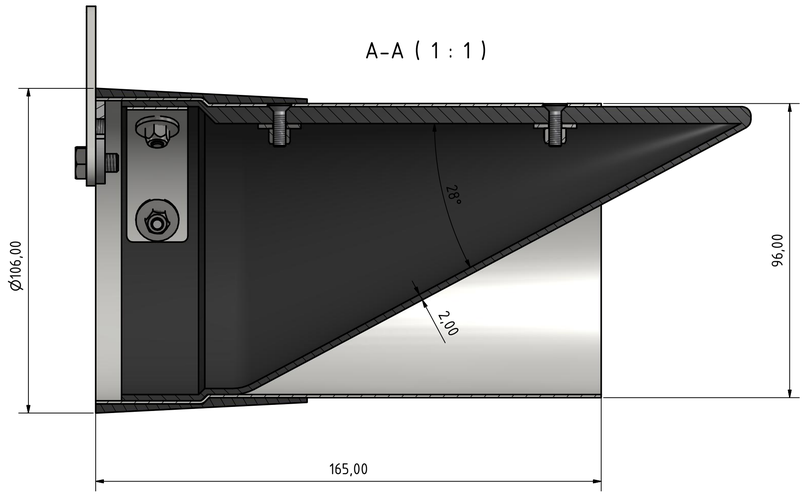

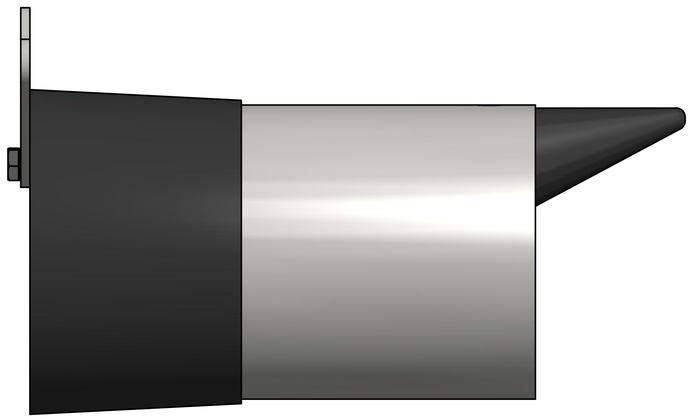

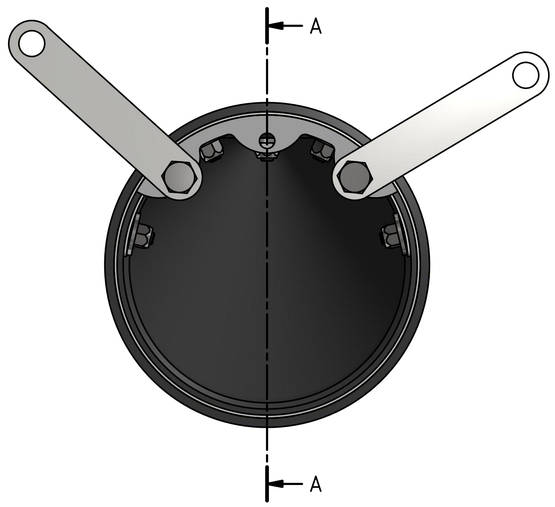

MTA Waterproducts GmbH			Maßstab 1:1
			Projekt: MwStop
	Datum	Name	
Gezeichnet	01.02.2019	Huainig	DN110 Assembly short
Kontrolliert	08.03.2019	Taferner	
Status	Änderungen	Datum	Name
			Baugruppe: DN110
			1 / A1

Diese Zeichnung, sowie das Layout und die Inhalte sind Eigentum der Firma MTA Watertechnic und dürfen ohne ausdrückliche schriftliche Zustimmung weder an dritte natürliche oder juristische Personen ausgefolgt, noch missbräuchlich verwendet oder vervielfältigt werden. Die unbefugte bzw. bestimmungswidrige Verwendung dieser Unterlage ist nicht gestattet und wird rechtlich verfolgt. (Urheberrechtgesetzt BGBL i.d.g.F.)